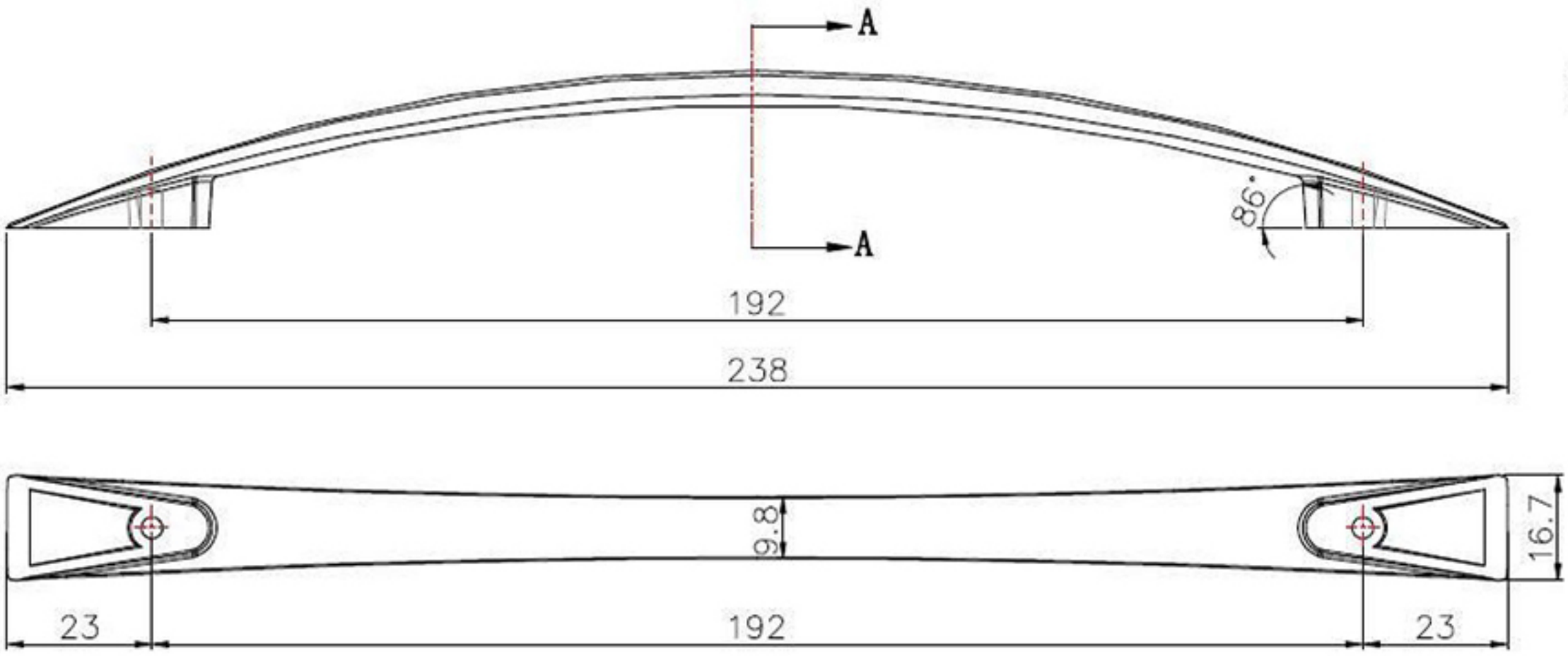
A
A
86°
192
238
5.5
25
A-A
9.8
16.7
23
192
23