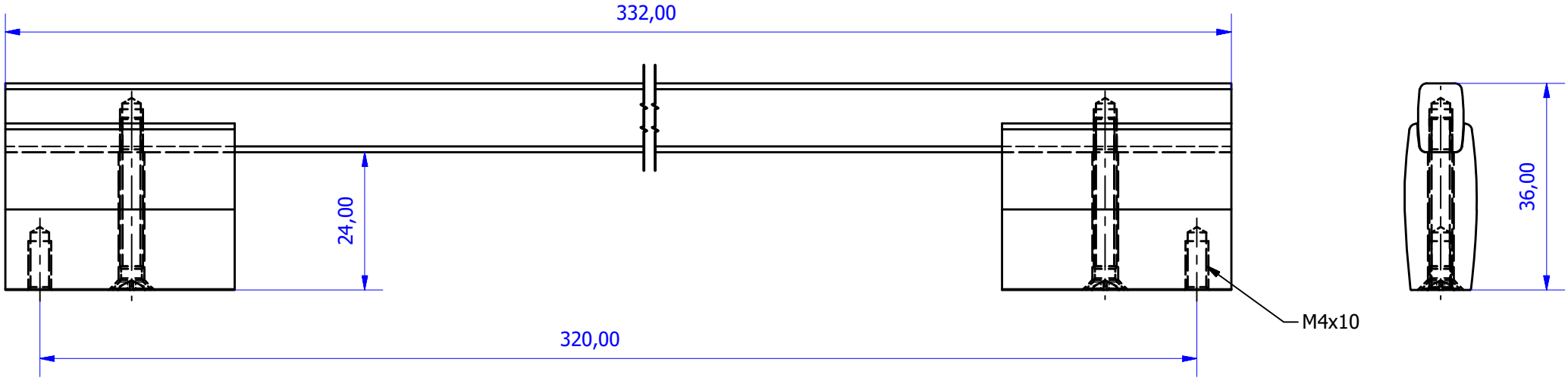
332,00
24,00
320,00
M4x10
36,00